Kort 24
Spørgsmål 183
Brug af mobiltelefon og andet teleudstyr

§

Kort 24
Spørgsmål 50
Færdselslovens bestemmelser om at blive kørelærer

§

Kort 24
Spørgsmål 180

Bevidsthedspåvirkende stoffer, sygdom mv.

§

Kort 24
spørgsmål 104

Startmotorens formål

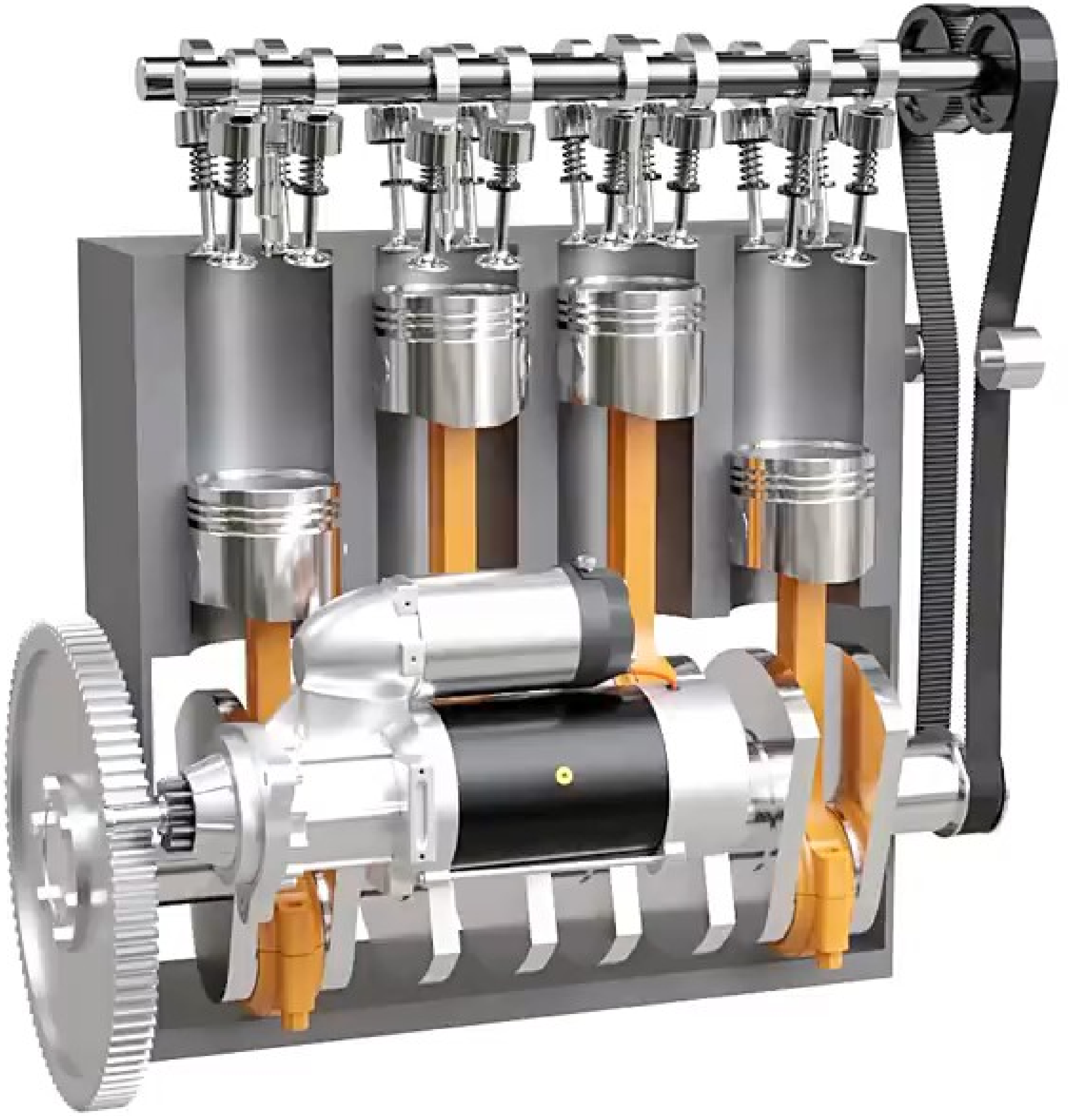
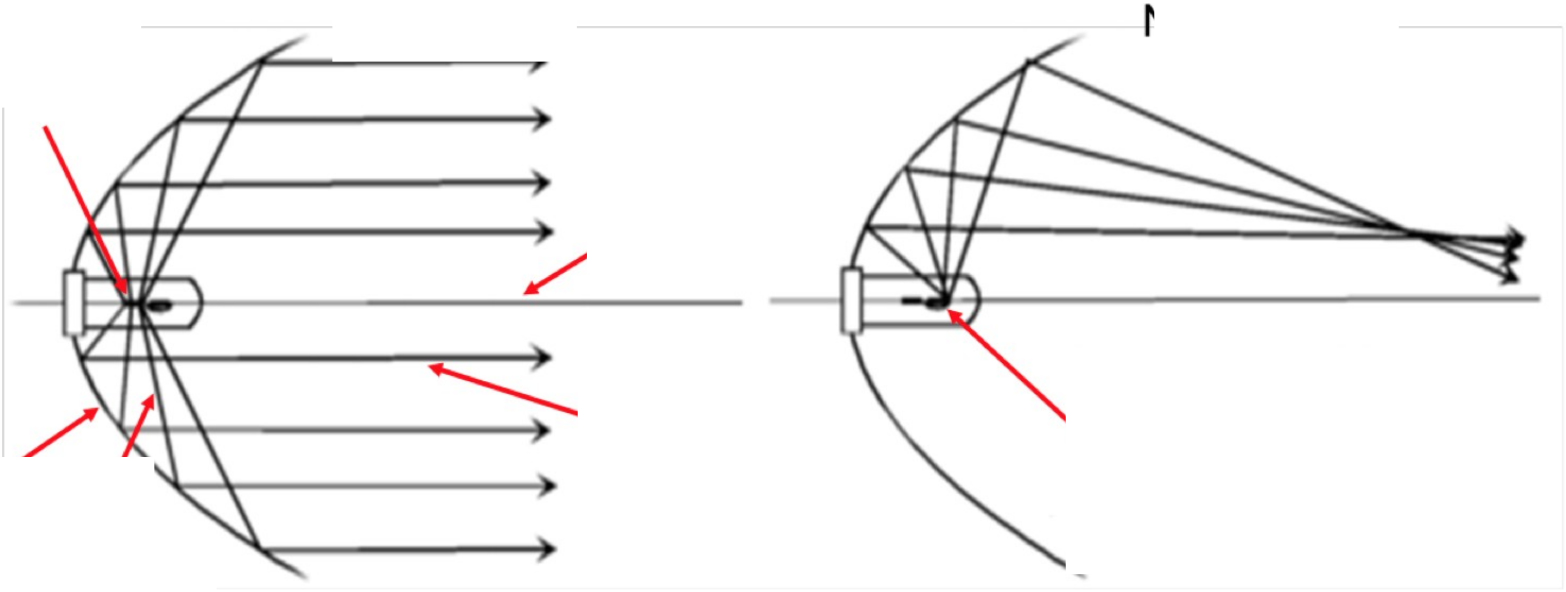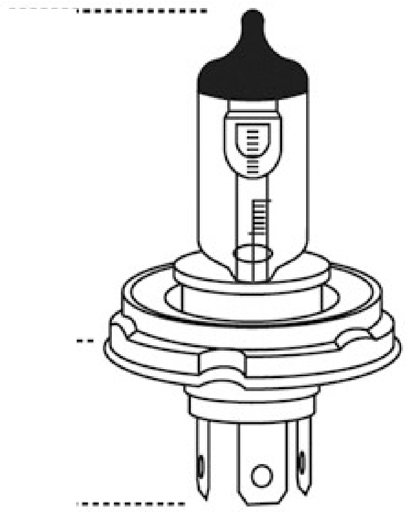
Kort 24
Spørgsmål 105
Principperne i lygtens indretning og virkemåde med lyskilde, parabol (reflektor) og lygteglas